UNION PANAMERICANA DE JUDO
FEDERACION DOMINICANA DE JUDO

Evento / Event: VIII CIRCUITO INTERNACIONAL INFANTIL Y JUVENIL 2004

Lugar / Place: Casa Nacional del Judo, Sto. Dgo. Rep. Dom. Fecha / Date: 24/07/2004 al / to 24/07/2004

Cuadro por Puntos/ Table Results by Points

Categoría / Category: **Juvenil General**

Posición Position	País Country	Oro 1st	Plata 2nd	Bronce 3rd	Quinto 5th	Séptimo 7th	Total Puntos Sumary Points
1	DOM	2	7	11	5	0	168
2	PUR	5	1	2	0	0	75
3	HAI	1	2	1	1	0	33
4	COL	2	0	1	0	0	29
5	MAR	1	0	1	0	0	19
6	BON	0	1	1	0	0	16
7	ECU	1	0	0	0	0	10
8	VEN	1	0	0	0	0	10
9	SXM	0	0	0	0	0	0
	Total	13	11	17	6	0	

Director de Arbitraje
Referee Director

Director Deportivo
Sporting Director

24/07/2004

UNION PANAMERICANA DE JUDO
FEDERACION DOMINICANA DE JUDO

Evento / Event: VIII CIRCUITO INTERNACIONAL INFANTIL Y JUVENIL 2004

Lugar / Place: Casa Nacional del Judo, Sto. Dgo. Rep. Dom. Fecha / Date: 24/07/2004 al / to 24/07/2004

Cuadro por Puntos/ Table Results by Points

Categoría / Category: **Juvenil Masc**

Posición Position	País Country	Oro 1st	Plata 2nd	Bronce 3rd	Quinto 5th	Séptimo 7th	Total Puntos Sumary Points
1	DOM	1	5	5	5	0	90
2	PUR	3	0	2	0	0	48
3	BON	0	1	1	0	0	16
4	ECU	1	0	0	0	0	10
5	HAI	1	0	0	1	0	10
6	VEN	1	0	0	0	0	10
7	COL	0	0	1	0	0	9
8	MAR	0	0	1	0	0	9
9	SXM	0	0	0	0	0	0
	Total	7	6	10	6	0	

Director de Arbitraje
Referee Director

Director Deportivo
Sporting Director

24/07/2004

UNION PANAMERICANA DE JUDO
FEDERACION DOMINICANA DE JUDO

Evento / Event: VIII CIRCUITO INTERNACIONAL INFANTIL Y JUVENIL 2004

Lugar / Place: Casa Nacional del Judo, Sto. Dgo. Rep. Dom. Fecha / Date: 24/07/2004 al / to 24/07/2004

Cuadro por Puntos/ Table Results by Points

Categoría / Category: **Juvenil Fem**

Posición Position	País Country	Oro 1st	Plata 2nd	Bronce 3rd	Quinto 5th	Séptimo 7th	Total Puntos Sumary Points
1	DOM	1	2	6	0	0	78
2	PUR	2	1	0	0	0	27
3	HAI	0	2	1	0	0	23
4	COL	2	0	0	0	0	20
5	MAR	1	0	0	0	0	10
	Total	6	5	7	0	0	

Director de Arbitraje
Referee Director

Director Deportivo
Sporting Director

24/07/2004

UNION PANAMERICANA DE JUDO
FEDERACION DOMINICANA DE JUDO

Evento Event	VIII CIRCUITO INTERNACIONAL INFANTIL Y JUVENIL 2004				
Lugar Place	Casa Nacional del Judo, Sto. Dgo. Rep. Dom.	Fecha Date	24/07/2004	al to	24/07/2004
Categoría Category	Juvenil	Peso Weight	+90 kgs.	Sexo Gender	Masculino

Eliminatoria Round Robin (Todos contra todos)

Nº	Nombre	País	1	2	3	4	5	Vict.	Ptos.	Lugar
1	MONCION Benito	DOM								1
2	--	--								
3	--	-								
4	--	-								
5	--	-								

Pool de:____

Orden de los Combates		
1-2	1-2	1-2
2-3	3-4	3-4
1-3	1-3	1-5
	2-4	2-3
	1-4	4-5
	2-3	1-3
		2-5
		1-4
		3-5
		2-4

1º MONCION Benito (DOM)
2º ( )
3º ( )
3º ( )
5º ( )

Símbolo	Marcación	Puntos	Equivale	Inmovilización
	IPPON	10	HANSOKU MAKE	25 seg.
	WAZARI	7	3er SHIDO	de 20 a -25 seg.
	YUKO	5	2do SHIDO	de 15 a -20 seg.
	KOKA	3	1er SHIDO	de 10 a -15 seg.
	HANTEI	1		

Director de Arbitraje
Referee Director

Director Deportivo
Sporting Director

UNION PANAMERICANA DE JUDO

FEDERACION DOMINICANA DE JUDO

shiai upj
www.pjja.org

Evento / Event: VIII CIRCUITO INTERNACIONAL INFANTIL Y JUVENIL 2004

Lugar / Place: Casa Nacional del Judo, Sto. Dgo. Rep. Dom. **Fecha / Date:** 24/07/2004 **al / to** 24/07/2004

Categoría / Category: Juvenil **Peso / Weight:** -90 kgs. **Sexo / Gender:** Masculino

Eliminatoria Round Robin (Todos contra todos)

Nº	Nombre Name	País Country	1	2	3	4	5	V	Ptos.	Lugar Place
1	--	-								
2	--	-								
3	--	-								
4	--	-								
5	--	-								

Pool de:____

Orden de los Combates		
1-2	1-2	1-2
2-3	3-4	3-4
1-3	1-3	1-5
	2-4	2-3
	1-4	4-5
	2-3	1-3
		2-5
		1-4
		3-5
		2-4

1º_____( )

2º_____( )

3º_____( )

3º_____( )

5º_____( )

Símbolo	Marcación	Puntos	Equivale	Inmovilización
○	IPPON	10	HANSOKU MAKE	25 seg.
⊖	WAZARI	7	3er SHIDO	de 20 a -25 seg.
⊘	YUKO	5	2do SHIDO	de 15 a -20 seg.
◐	KOKA	3	1er SHIDO	de 10 a -15 seg.
⊗	HANTEI	1		

Tiempo Estimado / Pronostic Time: 12 min

Total Combates / Combats Total: 3

Director de Arbitraje / Referee Director

Director Deportivo / Sporting Director

UNION PANAMERICANA DE JUDO
FEDERACION DOMINICANA DE JUDO

Evento / Event	VIII CIRCUITO INTERNACIONAL INFANTIL Y JUVENIL 2004
Lugar / Place	Casa Nacional del Judo, Sto. Dgo. Rep. Dom.
Fecha / Date	24/07/2004 al / to 24/07/2004
Categoría / Category	Juvenil
Peso / Weight	-81 kgs.
Sexo / Gender	Masculino

Eliminatoria Round Robin (Todos contra todos)

Nº	Nombre	País	1	2	3	4	5	Vict.	Ptos.	Lugar
1	JORGE Antonio	DOM		0	0			0	0	3
2	FRANS Ashluwin	BON	10		0			1	10	2
3	BAZILE Travis	HAI	10	10				2	20	1
4	--	-								
5	--	-								

Pool de:____

Orden de los Combates		
1-2	1-2	1-2
2-3	3-4	3-4
1-3	1-3	1-5
	2-4	2-3
	1-4	4-5
	2-3	1-3
		2-5
		1-4
		3-5
		2-4

1º BAZILE Travis (HAI)
2º FRANS Ashluwin (BON)
3º JORGE Antonio (DOM)
3º ( )
5º ( )

Símbolo	Marcación	Puntos	Equivale	Inmovilización
	IPPON	10	HANSOKU MAKE	25 seg.
	WAZARI	7	3er SHIDO	de 20 a -25 seg.
	YUKO	5	2do SHIDO	de 15 a -20 seg.
	KOKA	3	1er SHIDO	de 10 a -15 seg.
	HANTEI	1		

Director de Arbitraje
Referee Director

Director Deportivo
Sporting Director

UNION PANAMERICANA DE JUDO
FEDERACION DOMINICANA DE JUDO

Evento / Event	VIII CIRCUITO INTERNACIONAL INFANTIL Y JUVENIL 2004
Lugar / Place	Casa Nacional del Judo, Sto. Dgo. Rep. Dom.
Fecha / Date	24/07/2004 al / to 24/07/2004
Categoría / Category	Juvenil
Peso / Weight	-73 kgs.
Sexo / Gender	Masculino

Eliminatoria Round Robin (Todos contra todos)

Nº	Nombre	País	1	2	3	4	5	Vict.	Ptos.	Lugar
1	MIRANDA Gadiel	PUR		10	10			2	20	1
2	JANGA Jomaik	BON	0		0			0	0	3
3	GARRIDO Eusebio	DOM	0	10				1	10	2
4	--	-								
5	--	-								

Pool de:____

Orden de los Combates		
1-2	1-2	1-2
2-3	3-4	3-4
1-3	1-3	1-5
	2-4	2-3
	1-4	4-5
	2-3	1-3
		2-5
		1-4
		3-5
		2-4

1º MIRANDA Gadiel (PUR)
2º GARRIDO Eusebio (DOM)
3º JANGA Jomaik (BON)
3º ( )
5º ( )

Símbolo	Marcación	Puntos	Equivale	Inmovilización
	IPPON	10	HANSOKU MAKE	25 seg.
	WAZARI	7	3er SHIDO	de 20 a -25 seg.
	YUKO	5	2do SHIDO	de 15 a -20 seg.
	KOKA	3	1er SHIDO	de 10 a -15 seg.
	HANTEI	1		

Director de Arbitraje
Referee Director

Director Deportivo
Sporting Director

UNION PANAMERICANA DE JUDO
FEDERACION DOMINICANA DE JUDO

Evento / Event	VIII CIRCUITO INTERNACIONAL INFANTIL Y JUVENIL 2004
Lugar / Place	Casa Nacional del Judo, Sto. Dgo. Rep. Dom.
Fecha / Date	24/07/2004 al / to 24/07/2004
Categoría / Category	Juvenil
Peso / Weight	-66 kgs.
Sexo / Gender	Masculino

Eliminatoria Round Robin (Todos contra todos)

Nº	Nombre	País	1	2	3	4	5	Vict.	Ptos.	Lugar
1	ZAPATA Arturo	VEN		10	10	10		3	30	1
2	CRUZ Daniel	PUR	0		0	0		0	0	3
3	TEJADA Juan	DOM	0	10		10		2	20	2
4	DE LEON Gilbert	DOM	0	10	0			1	10	3
5	--	-								

Pool de:____

Orden de los Combates		
1-2	1-2	1-2
2-3	3-4	3-4
1-3	1-3	1-5
	2-4	2-3
	1-4	4-5
	2-3	1-3
		2-5
		1-4
		3-5
		2-4

1º ZAPATA Arturo (VEN)
2º TEJADA Juan (DOM)
3º CRUZ Daniel (PUR)
3º DE LEON Gilbert (DOM)
5º ( )

Símbolo	Marcación	Puntos	Equivale	Inmovilización
	IPPON	10	HANSOKU MAKE	25 seg.
	WAZARI	7	3er SHIDO	de 20 a -25 seg.
	YUKO	5	2do SHIDO	de 15 a -20 seg.
	KOKA	3	1er SHIDO	de 10 a -15 seg.
	HANTEI	1		

Director de Arbitraje
Referee Director

Director Deportivo
Sporting Director

UNION PANAMERICANA DE JUDO

FEDERACION DOMINICANA DE JUDO

Evento / Event	VIII CIRCUITO INTERNACIONAL INFANTIL Y JUVENIL 2004
Lugar / Place	Casa Nacional del Judo, Sto. Dgo. Rep. Dom.
Fecha / Date	24/07/2004 al / to 24/07/2004
Categoría / Category	Juvenil
Peso / Weight	-60 kgs.
Sexo / Gender	Masculino

Repechage Simple para 16 Competidores

1 JACINTO Manaurys (DOM)
9 MIRANDA Augusto (PUR)
5 FERREIRA Renato (DOM)
13 By (-)
3 CATANO Adrian (DOM)
11 IBAÑEZ Fernando (ECU)
7 ADELAIDE Jean-Francois (MAR)
15 By (-)

2 BIVIECA Fausto (DOM)
10 JIMENEZ Luis (COL)
6 WATTS Jean (DOM)
14 By (-)
4 SANTANA Rafael (DOM)
12 BERAL Boris (MAR)
8 ALMONOR Wesly (HAI)
16 By (-)

9 9 5 11 11 11 7 2 2 6 12 8 8

Repechage "A"

3 7 3 9 9

Repechage "B"

10 6 10 10 8

1º	IBAÑEZ Fernando	(ECU)
2º	BIVIECA Fausto	(DOM)
3º	MIRANDA Augusto	(PUR)
3º	JIMENEZ Luis	(COL)
5º	CATANO Adrian	(DOM)
5º	ALMONOR Wesly	(HAI)
7º		( )
7º		( )

Legend

DWI: Not Weight
DNA: Not Show
HD: Direct Hansok.

Director de Arbitraje
Referee Director

Director Deportivo
Sporting Director

UNION PANAMERICANA DE JUDO
FEDERACION DOMINICANA DE JUDO

www.pja.org

Evento / Event	VIII CIRCUITO INTERNACIONAL INFANTIL Y JUVENIL 2004				
Lugar / Place	Casa Nacional del Judo, Sto. Dgo. Rep. Dom.	Fecha / Date	24/07/2004	al / to	24/07/2004
Categoría / Category	Juvenil	Peso / Weight	-55 kgs.	Sexo / Gender	Masculino

Repechage Simple para 16 Competidores

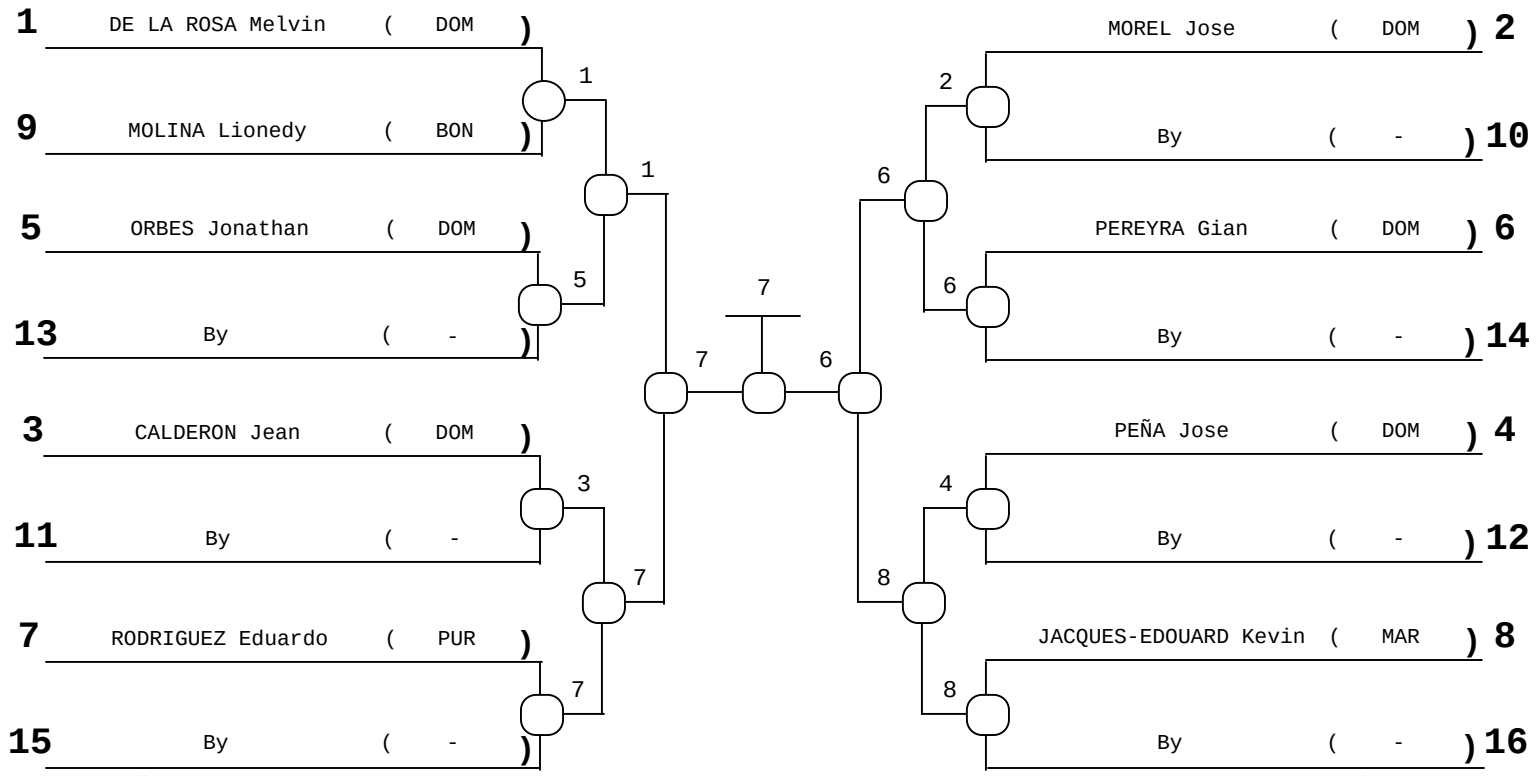

Repechage "A"

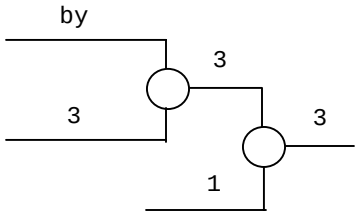

1º	RODRIGUEZ Eduardo	(PUR)
2º	PEREYRA Gian	(DOM)
3º	CALDERON Jean	(DOM)
3º	JACQUES-EDOUARD Kevin	(MAR)
5º	DE LA ROSA Melvin	(DOM)
5º	MOREL Jose	(DOM)
7º		( )
7º		( )

Repechage "B"

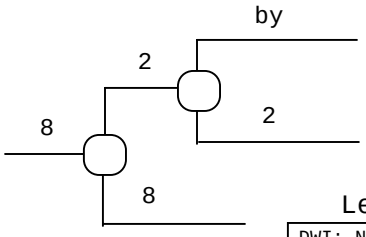

Legend

DWI: Not Weight
DNA: Not Show
HD: Direct Hansok.

Director de Arbitraje
Referee Director

Director Deportivo
Sporting Director

UNION PANAMERICANA DE JUDO
FEDERACION DOMINICANA DE JUDO

Evento / Event	VIII CIRCUITO INTERNACIONAL INFANTIL Y JUVENIL 2004				
Lugar / Place	Casa Nacional del Judo, Sto. Dgo. Rep. Dom.	Fecha / Date	24/07/2004	al / to	24/07/2004
Categoría / Category	Juvenil	Peso / Weight	-51 kgs.	Sexo / Gender	Masculino

Repechage Simple para 16 Competidores

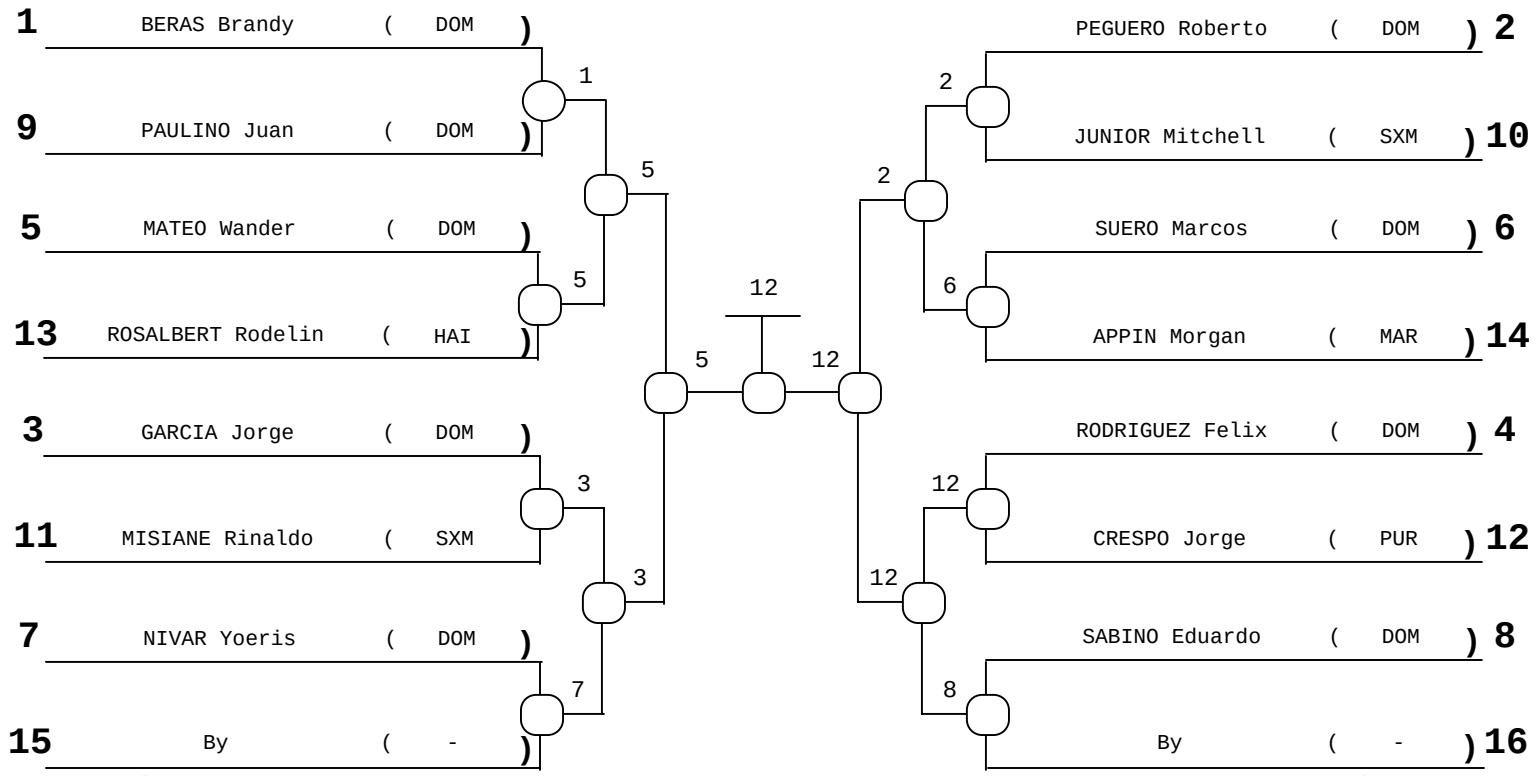

1º	CRESPO Jorge	(PUR)
2º	MATEO Wander	(DOM)
3º	BERAS Brandy	(DOM)
3º	SABINO Eduardo	(DOM)
5º	GARCIA Jorge	(DOM)
5º	PEGUERO Roberto	(DOM)
7º		( )
7º		( )

Repechage "A"

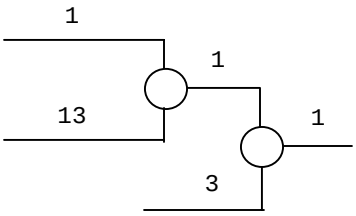

Repechage "B"

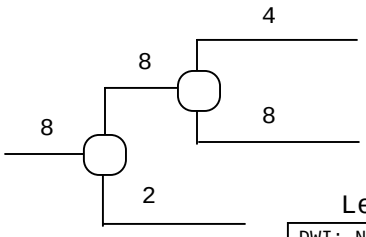

Legend

DWI: Not Weight
DNA: Not Show
HD: Direct Hansok

Director de Arbitraje
Referee Director

Director Deportivo
Sporting Director

UNION PANAMERICANA DE JUDO
FEDERACION DOMINICANA DE JUDO

Evento Event	VIII CIRCUITO INTERNACIONAL INFANTIL Y JUVENIL 2004				
Lugar Place	Casa Nacional del Judo, Sto. Dgo. Rep. Dom.	Fecha Date	24/07/2004	al to	24/07/2004
Categoría Category	Juvenil	Peso Weight	+70 kgs.	Sexo Gender	Femenino

Eliminatoria Round Robin (Todos contra todos)

Nº	Nombre	País	1	2	3	4	5	Vict.	Ptos.	Lugar
1	SEXTIUS Leila	MAR								1
2	AMARANTE Melani*(H.D.)	DOM	--							
3	--	-								
4	--	-								
5	--	-								

Pool de:____

Orden de los Combates		
1-2	1-2	1-2
2-3	3-4	3-4
1-3	1-3	1-5
	2-4	2-3
	1-4	4-5
	2-3	1-3
		2-5
		1-4
		3-5
		2-4

1º SEXTIUS Leila (MAR)
2º ( )
3º ( )
3º ( )
5º ( )

Símbolo	Marcación	Puntos	Equivale	Inmovilización
	IPPON	10	HANSOKU MAKE	25 seg.
	WAZARI	7	3er SHIDO	de 20 a -25 seg.
	YUKO	5	2do SHIDO	de 15 a -20 seg.
	KOKA	3	1er SHIDO	de 10 a -15 seg.
	HANTEI	1		

Director de Arbitraje
Referee Director

Director Deportivo
Sporting Director

UNION PANAMERICANA DE JUDO

FEDERACION DOMINICANA DE JUDO

shiai upj
www.pjja.org

Evento / Event: VIII CIRCUITO INTERNACIONAL INFANTIL Y JUVENIL 2004

Lugar / Place: Casa Nacional del Judo, Sto. Dgo. Rep. Dom. **Fecha / Date:** 24/07/2004 **al / to** 24/07/2004

Categoría / Category: Juvenil **Peso / Weight:** -70 kgs. **Sexo / Gender:** Femenino

Eliminatoria Round Robin (Todos contra todos)

Nº	Nombre Name	País Country	1	2	3	4	5	V	Ptos.	Lugar Place
1	--									
2	--									
3	--	-								
4	--	-								
5	--	-								

Pool de:____

Orden de los Combates		
1-2	1-2	1-2
2-3	3-4	3-4
1-3	1-3	1-5
	2-4	2-3
	1-4	4-5
	2-3	1-3
		2-5
		1-4
		3-5
		2-4

1º_____( )

2º_____( )

3º_____( )

3º_____( )

5º_____( )

Símbolo	Marcación	Puntos	Equivale	Inmovilización
○	IPPON	10	HANSOKU MAKE	25 seg.
⊖	WAZARI	7	3er SHIDO	de 20 a -25 seg.
⊘	YUKO	5	2do SHIDO	de 15 a -20 seg.
⊥	KOKA	3	1er SHIDO	de 10 a -15 seg.
⊗	HANTEI	1		

Tiempo Estimado / Pronostic Time: 12 min

Total Combates / Combats Total: 3

Director de Arbitraje / Referee Director

Director Deportivo / Sporting Director

UNION PANAMERICANA DE JUDO
FEDERACION DOMINICANA DE JUDO

Evento / Event	VIII CIRCUITO INTERNACIONAL INFANTIL Y JUVENIL 2004
Lugar / Place	Casa Nacional del Judo, Sto. Dgo. Rep. Dom.
Fecha / Date	24/07/2004 al / to 24/07/2004
Categoría / Category	Juvenil
Peso / Weight	-63 kgs.
Sexo / Gender	Femenino

Eliminatoria Round Robin (Todos contra todos)

Nº	Nombre	País	1	2	3	4	5	Vict.	Ptos.	Lugar
1	ARIAS Lais	DOM		10/0	0	0		1/0	10	3
2	GENA Nadjeda	HAI	0/5		1010	0		1/2	10	2
3	ESPAILLAT Eridania	DOM	10	0/0		0		1/0	10	3
4	GENAO Paola	DOM	10	5	10			3	25	1
5	--	-								

Pool de:____

Orden de los Combates		
1-2	1-2	1-2
2-3	3-4	3-4
1-3	1-3	1-5
	2-4	2-3
	1-4	4-5
	2-3	1-3
		2-5
		1-4
		3-5
		2-4

1º GENAO Paola (DOM)
2º GENA Nadjeda (HAI)
3º ARIAS Lais (DOM)
3º ESPAILLAT Eridania (DOM)
5º ( )

Símbolo	Marcación	Puntos	Equivale	Inmovilización
	IPPON	10	HANSOKU MAKE	25 seg.
	WAZARI	7	3er SHIDO	de 20 a -25 seg.
	YUKO	5	2do SHIDO	de 15 a -20 seg.
	KOKA	3	1er SHIDO	de 10 a -15 seg.
	HANTEI	1		

Director de Arbitraje
Referee Director

Director Deportivo
Sporting Director

UNION PANAMERICANA DE JUDO
FEDERACION DOMINICANA DE JUDO

Evento / Event	VIII CIRCUITO INTERNACIONAL INFANTIL Y JUVENIL 2004
Lugar / Place	Casa Nacional del Judo, Sto. Dgo. Rep. Dom.
Fecha / Date	24/07/2004 al / to 24/07/2004
Categoría / Category	Juvenil
Peso / Weight	-57 kgs.
Sexo / Gender	Femenino

Eliminatoria Round Robin (Todos contra todos)

Nº	Nombre	País	1	2	3	4	5	Vict.	Ptos.	Lugar
1	DEL ROSARIO Gabriela	DOM		0	0			0	0	3
2	PEREZ Maria	PUR	10		10			2	20	1
3	MARTINEZ Nicaulis	DOM	10	0				1	10	2
4	--	-								
5	--	-								

Pool de:____

Orden de los Combates		
1-2	1-2	1-2
2-3	3-4	3-4
1-3	1-3	1-5
	2-4	2-3
	1-4	4-5
	2-3	1-3
		2-5
		1-4
		3-5
		2-4

1º PEREZ Maria (PUR)
2º MARTINEZ Nicaulis (DOM)
3º DEL ROSARIO Gabriela (DOM)
3º ( )
5º ( )

Símbolo	Marcación	Puntos	Equivale	Inmovilización
	IPPON	10	HANSOKU MAKE	25 seg.
	WAZARI	7	3er SHIDO	de 20 a -25 seg.
	YUKO	5	2do SHIDO	de 15 a -20 seg.
	KOKA	3	1er SHIDO	de 10 a -15 seg.
	HANTEI	1		

Director de Arbitraje
Referee Director

Director Deportivo
Sporting Director

UNION PANAMERICANA DE JUDO
FEDERACION DOMINICANA DE JUDO

Evento / Event	VIII CIRCUITO INTERNACIONAL INFANTIL Y JUVENIL 2004
Lugar / Place	Casa Nacional del Judo, Sto. Dgo. Rep. Dom.
Fecha / Date	24/07/2004 al / to 24/07/2004
Categoría / Category	Juvenil
Peso / Weight	-52 kgs.
Sexo / Gender	Femenino

Eliminatoria Round Robin (Todos contra todos)

Nº	Nombre	País	1	2	3	4	5	Vict.	Ptos.	Lugar
1	FERNANDEZ Nicaury	DOM		--	--	--	--	--	--	
2	JIMENEZ Lizzy	DOM	--		0	5	0	1	5	3
3	SANCHEZ Yulieth	COL	--	10		10	10	3	30	1
4	MARTINEZ Sarah	DOM	--	0	0		0	0	0	3
5	ROSA Geisha	PUR	--	10	0	10		2	20	2

Pool de:____

Orden de los Combates		
1-2	1-2	1-2
2-3	3-4	3-4
1-3	1-3	1-5
	2-4	2-3
	1-4	4-5
	2-3	1-3
		2-5
		1-4
		3-5
		2-4

1º SANCHEZ Yulieth (COL)
2º ROSA Geisha (PUR)
3º JIMENEZ Lizzy (DOM)
3º MARTINEZ Sarah (DOM)
5º ( )

Símbolo	Marcación	Puntos	Equivale	Inmovilización
	IPPON	10	HANSOKU MAKE	25 seg.
	WAZARI	7	3er SHIDO	de 20 a -25 seg.
	YUKO	5	2do SHIDO	de 15 a -20 seg.
	KOKA	3	1er SHIDO	de 10 a -15 seg.
	HANTEI	1		

Director de Arbitraje
Referee Director

Director Deportivo
Sporting Director

UNION PANAMERICANA DE JUDO
FEDERACION DOMINICANA DE JUDO

Evento / Event	VIII CIRCUITO INTERNACIONAL INFANTIL Y JUVENIL 2004
Lugar / Place	Casa Nacional del Judo, Sto. Dgo. Rep. Dom.
Fecha / Date	24/07/2004 al / to 24/07/2004
Categoría / Category	Juvenil
Peso / Weight	-48 kgs.
Sexo / Gender	Femenino

Eliminatoria Round Robin (Todos contra todos)

Nº	Nombre	País	1	2	3	4	5	Vict.	Ptos.	Lugar
1	RIVAS Julie	PUR		7	10	0		2	17	1
2	MATHIEU Gerdine	HAI	0		0	10		1	10	3
3	FRIAS Rosmery	DOM	0	10		0		1	10	3
4	HERNANDEZ Yaribel	DOM	5	0	10			2	15	2
5	--	-								

Pool de:____

Orden de los Combates		
1-2	1-2	1-2
2-3	3-4	3-4
1-3	1-3	1-5
	2-4	2-3
	1-4	4-5
	2-3	1-3
		2-5
		1-4
		3-5
		2-4

1º RIVAS Julie (PUR)
2º HERNANDEZ Yaribel (DOM)
3º MATHIEU Gerdine (HAI)
3º FRIAS Rosmery (DOM)
5º ( )

Símbolo	Marcación	Puntos	Equivale	Inmovilización
	IPPON	10	HANSOKU MAKE	25 seg.
	WAZARI	7	3er SHIDO	de 20 a -25 seg.
	YUKO	5	2do SHIDO	de 15 a -20 seg.
	KOKA	3	1er SHIDO	de 10 a -15 seg.
	HANTEI	1		

Director de Arbitraje
Referee Director

Director Deportivo
Sporting Director

UNION PANAMERICANA DE JUDO

FEDERACION DOMINICANA DE JUDO

shiai upj
www.pjja.org

Evento / Event: VIII CIRCUITO INTERNACIONAL INFANTIL Y JUVENIL 2004

Lugar / Place: Casa Nacional del Judo, Sto. Dgo. Rep. Dom. **Fecha / Date:** 24/07/2004 **al / to** 24/07/2004

Categoría / Category: Juvenil **Peso / Weight:** -44 kgs. **Sexo / Gender:** Femenino

Eliminatoria Round Robin (Todos contra todos)

Nº	Nombre Name	País Country	1	2	3	4	5	V	Ptos.	Lugar Place
1	--									
2	--									
3	--	-								
4	--	-								
5	--	-								

Pool de:____

Orden de los Combates		
1-2	1-2	1-2
2-3	3-4	3-4
1-3	1-3	1-5
	2-4	2-3
	1-4	4-5
	2-3	1-3
		2-5
		1-4
		3-5
		2-4

1º_____( )

2º_____( )

3º_____( )

3º_____( )

5º_____( )

Símbolo	Marcación	Puntos	Equivale	Inmovilización
○	IPPON	10	HANSOKU MAKE	25 seg.
⊖	WAZARI	7	3er SHIDO	de 20 a -25 seg.
⊘	YUKO	5	2do SHIDO	de 15 a -20 seg.
◐	KOKA	3	1er SHIDO	de 10 a -15 seg.
⊗	HANTEI	1		

Tiempo Estimado / Pronostic Time: 12 min

Total Combates / Combats Total: 3

Director de Arbitraje / Referee Director

Director Deportivo / Sporting Director

UNION PANAMERICANA DE JUDO
FEDERACION DOMINICANA DE JUDO

Evento / Event	VIII CIRCUITO INTERNACIONAL INFANTIL Y JUVENIL 2004
Lugar / Place	Casa Nacional del Judo, Sto. Dgo. Rep. Dom.
Fecha / Date	24/07/2004 al / to 24/07/2004
Categoría / Category	Juvenil
Peso / Weight	-40 kgs.
Sexo / Gender	Femenino

Eliminatoria Round Robin (Todos contra todos)

Nº	Nombre	País	1	2	3	4	5	Vict.	Ptos.	Lugar
1	PHILIZAIRE Choudeler	HAI		0	0			0	0	2
2	PEREZ Monica	COL	10		10			2	20	1
3	--	-								
4	--	-								
5	--	-								

Pool de:____

Orden de los Combates		
1-2	1-2	1-2
2-3	3-4	3-4
1-3	1-3	1-5
	2-4	2-3
	1-4	4-5
	2-3	1-3
		2-5
		1-4
		3-5
		2-4

1º PEREZ Monica (COL)
2º PHILIZAIRE Choudeler (HAI)
3º ( )
3º ( )
5º ( )

Símbolo	Marcación	Puntos	Equivale	Inmovilización
	IPPON	10	HANSOKU MAKE	25 seg.
	WAZARI	7	3er SHIDO	de 20 a -25 seg.
	YUKO	5	2do SHIDO	de 15 a -20 seg.
	KOKA	3	1er SHIDO	de 10 a -15 seg.
	HANTEI	1		

Director de Arbitraje
Referee Director

Director Deportivo
Sporting Director